MK KASHIYAMA CORP.

MK NEWS

21-04

2021.04.20

ЯПОНИЯ

********** индекс **********

1. НОВОСТИ
2. ИНФОРМАЦИЯ О НОВОМ ТОВАРЕ МК
3. НЕДАВНО ЗАПУЩЕННЫЙ ПРОДУКТ (СУЩЕСТВУЮЩИЙ ТОВАР МК)
4. ПУНКТ 90 НА УТВЕРЖДЕНИЕ НОВЫХ ПРАВИЛ
5. ИНФОРМАЦИЯ О ДЕТАЛИ
6. ИЗМЕНА ИНФОРМАЦИИ О ПРОДУКТЕ

Щелкните ПО ТЕМЕ

****

Сакура

Автор: Хирока Ясуда

Пик цветения сакуры в Японии приходится на весенний сезон. Собственно, данный сезон и начинается
с цветением сакуры. В Японии, существуют приветственные церемонии при поступлении в школу или в компанию. И наша компания также поддерживает традицию приветствования новых сотрудников, предлагая им познакомится с самым красивым местом в Японии - местом, где можно увидеть цветение сакуры.

1. ПАРК ХИРОСАКИ

Парк Хиросаки, Общая информация | Город Хиросаки, Префектура: Аомори (hirosakipark.jp)

2. Парк АРАКУРАЯМА-СЭНГЭН

Парк Аракураяма-Сэнгэн / Официальная туристическая информация, Префектура: Яманаси

3. Рекомендация от автора: Парк замка Уэда

Ночной парк замка Уэда

Сотрудники отдела международных продаж

Госпожа Киоко Осава

Стаж:6 лет

Ответственная за:

Европа, Ближний Восток, Азия и Африка

Какая еда Вам нравится?

Мне нравится есть хлеб каждое утро, перед работой. Особенно сэндвич. Сэндвичи стали моей основной едой. Ну или сладости. И должна признаться, мне очень нравится находить новые замечательные булочные в своем городе.

Как Вы проводите свой отдых?

Я люблю заниматься свои огородом. От этого занятия я чувствую себя живой. Человеку нужно по-настоящему почувствовать землю, чтобы сформировать объективное и окончательное представление о всей своей жизни. Кроме того, я люблю готовить варенье или маринованные, собственноручно выращенные овощи.

Почему Вы выбрали международную сферу?

Работа в международной сфере была моей мечтой с тех самых пор, как я была еще ребенком, поэтому сейчас я счастлива, работая здесь. Жизнь и опыт работы в Новой Зеландии в течение 1 месяца также полностью изменили мою жизнь.
Я счастлива и своим детям тоже желаю в будущем найти свою любимую работу.

Что такое удовлетворение от работы?

Это когда присутствует чувство выполненного долга, когда должным образом выполняешь сложное действие или когда клиент понимает непростую ситуацию после моего объяснения.

Господин Такуро Суда

Стаж: 3 месяца

Ответственный за:

Ближний Восток, Азия

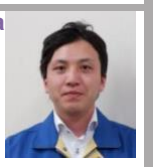

Новый сотрудник

Какой была Ваша предыдущая работа?

Я прожил в Иокогаме 18 лет и около 6 лет работал в экспедиторской компании, прежде чем присоединиться к МК. Моя основная работа заключалась в поддержке бизнеса при импорте из Китая.

Почему Вы вернулись в Нагано?

Одна из причин, по которой я вернулся в свой родной город Саку, Нагано, — это мое хобби. Я начал рыбачить нахлыстом три года назад. В Нагано много красивых мест для рыбалки, и я наслаждаюсь ими каждые выходные!

Можете ли Вы порекомендовать туристическое место в Японии?

Я был во многих местах Японии, чтобы порыбачить. Я думаю, что природа в районе Тохоку самая красивая в Японии.
Осознав это, я изменил мнение о жизни, и решил вернуться в сельскую местность. Я, оставил комфортную городскую жизнь, чтобы стать ближе к природе.

Чем Вы хотите заниматься в "МК" в будущем?

Я присоединился к этой компании всего несколько месяцев назад, и у меня много планов. Это первый раз в моей карьере , когда я работаю на производителя. Я чувствую себя счастливым, делая работу, связанную с продажей нашей продукции по всему миру! Я хотел бы быть одним из тех, кто в будущем будет создавать новые продукты в этой компании.

Какая у Вас любимая еда?

Я люблю KFC!!! Моей мечтой, когда я был студентом, было нырнуть в бассейн с едой из KFC!

KFC зовёт меня .....сегодня же пойду после работы и поем там.

2021.04.20

MK KASHIYAMA CORP.

MK ДЕТАЛЬ/ЗАМЕНА - НОВОСТИ

Информация о новых товарах за апрель

■Дисковые тормозные колодки

MK №	Положение	Применимость	Месяц поставки
D3188M Сделано в Японии FMSI №D2275	Переднее	Mazda CX-30 (1800cc,2000cc) 19.10- <JPN>	Апрель 2021
D11463MH Сделано в Индонезии FMSI № D2199	Заднее	Hyundai SANTA FE (2000cc,2200cc,2400cc,3500cc) 18.04- <USA,CAN,AUS,GEN,ME>	Апрель 2021
D11475MH Сделано в Индонезии	Переднее	Hyudai H-100 (2500cc,2600cc) 16.10- <EUR,GEN,ME> Hyundai PORTER II (2500cc) 16.08- <KOR> Kia K2500 (2500cc) 16.11- <EUR,GEN,ME> Kia BONGO III (2400cc,2500cc) 16.08- <KOR>	Апрель 2021

■Барабанные тормозные колодки

MK №	Положение	Применимость	Месяц поставки
K2395P Сделано в Индонезии	Заднее	Toyota HILUX (2400cc,2500cc,2700cc,3000cc) 04.08- <EUR,MEX,GEN,AUS,GCC,IDN,LA> Toyota FORTUNER (2400cc,2700cc,2800cc) 05.01- <GEN,AUS,THA,GCC,IDN,PHL,VNM>	Апрель 2021

*K2395 со стояночным тормозом

Информация о чертеже нового товара за апрель

■Дисковые и барабанные тормозные колодки

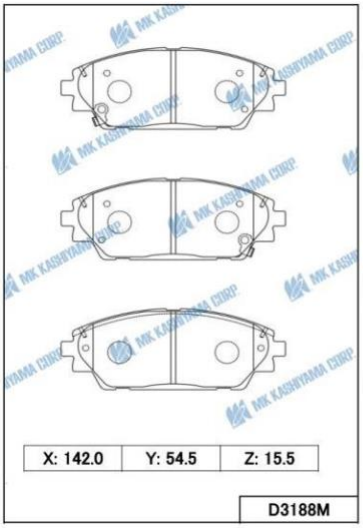

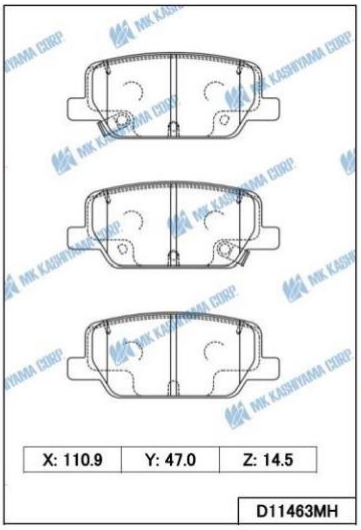

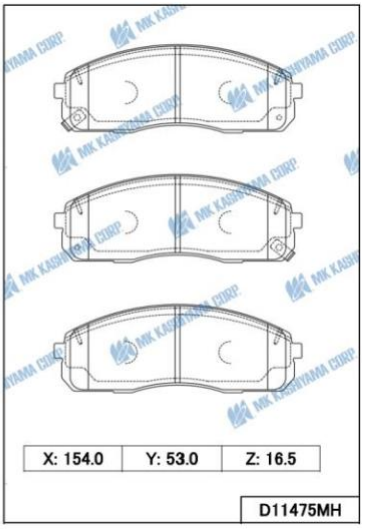

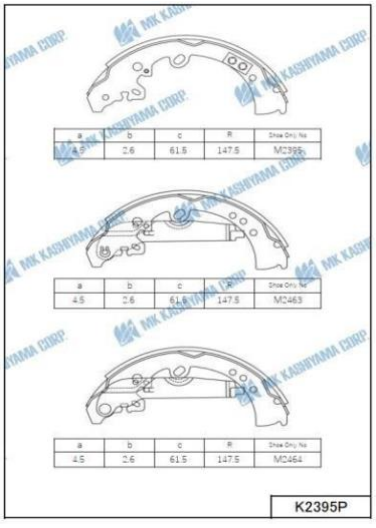

MK KASHIYAMA CORP.

MK ДЕТАЛЬ/ЗАМЕНА - НОВОСТИ

Полезная информация

■ **Новый продукт на заводе в Индонезии (Существующий товар MK)**

***D3185MH** доступны для заказа в Индонезии с апреля.

■ **Новые продукты выпускаемые с противоскрипной пластиной (Существующий товар MK)**

<Сделано в Индонезии>

MK №	Происхождение	Месяц поставки
D0034H	Сделано в Индонезии	Апрель 2021
D1033MH	Сделано в Индонезии	Апрель 2021
D1044MH	Сделано в Индонезии	Апрель 2021
D1087MH	Сделано в Индонезии	Апрель 2021
D1092MH	Сделано в Индонезии	Апрель 2021
D1105MH	Сделано в Индонезии	Апрель 2021
D1154H	Сделано в Индонезии	Апрель 2021
D1122H	Сделано в Индонезии	Апрель 2021
D1187H	Сделано в Индонезии	Апрель 2021
D1351H	Сделано в Индонезии	Апрель 2021
D2173MH	Сделано в Индонезии	Апрель 2021
D3094MH	Сделано в Индонезии	Апрель 2021

MK №	Происхождение	Месяц поставки
D3142H	Сделано в Индонезии	Апрель 2021
D3155H	Сделано в Индонезии	Апрель 2021
D4031MH	Сделано в Индонезии	Апрель 2021
D5011H	Сделано в Индонезии	Апрель 2021
D6089H	Сделано в Индонезии	Апрель 2021
D6106H	Сделано в Индонезии	Апрель 2021
D6124H	Сделано в Индонезии	Апрель 2021
D6160H	Сделано в Индонезии	Апрель 2021
D9000H	Сделано в Индонезии	Апрель 2021
D11053MH	Сделано в Индонезии	Апрель 2021
D11142MH	Сделано в Индонезии	Апрель 2021
D11216MH	Сделано в Индонезии	Апрель 2021

<Сделано в Индонезии >

MK №	Происхождение	Месяц поставки
D1099MH	Сделано в Японии	Апрель 2021
D6082H	Сделано в Японии	Апрель 2021
D6121H	Сделано в Японии	Апрель 2021

MK №	Происхождение	Месяц поставки
D6152MH	Сделано в Японии	Апрель 2021
D6159MH	Сделано в Японии	Апрель 2021

< Сделано в Индонезии и Японии>

MK №	Проис	Месяц поставки
D6100H	Сделано в Индонезии и Японии	Апрель 2021
D6103H	Сделано в Индонезии и Японии	Апрель 2021

■ **Артикулы, соответствующие новому Регламенту ECE 90**

MK №	Расположение	Применимость	№ Свидетельства
D2090 / D2090H	Заднее	Toyota LAND CRUISER FJ80,FZJ80 90.01-06.12	02A01589/50490
D11091M / D11091MH	Переднее	Hyundai ACCENT, VERNA (1300cc,1500cc,1600cc) 99.06-06.12	02A01589/50486
D5076	Переднее	Honda ACCORD 84-85	02A01589/50486
D11230M / D11230MH	Переднее	Hyundai IX35 FUEL CELL (MOTOR) 13.01-17.09	02A01589/50483
D11373MH	Переднее	Hyundai KAUAI, KONA (1000cc,1600cc) 17.07-	02A01589/50483
D11227M / D11227MH	Переднее	Opel ADAM 2013-	02A01589/50491
D1267M / D1267MH	Переднее	Nissan NAVARA D40M (W/O V9X) 05.05-	02A01589/50494
D1297M / D1297MH	Переднее	Nissan PATHFINDER R51M (2500cc) 10.05-	02A01589/50494
D0004 / D0004H	Переднее	Daihatsu MIRA L80,L81 85.08-	02A01589/50493
D3050M / D3050MH	Переднее	Mazda 121,121L DA 87.11-90.11	02A01589/50493
D11115M / D11115MH	Переднее	Hyundai SANTA FE (2000cc,2400cc,2700cc) 00.08-05.12	02A01589/50485
D11103M / D11103MH	Переднее	Hyundai LIBERO (2500cc) 00.07-07.12	02A01589/50485

MK KASHIYAMA CORP.

MK ДЕТАЛЬ/ЗАМЕНА - НОВОСТИ

D11136M	Переднее	Hyundai TERRACAN (2500cc,2900cc, 3500cc) 01.01-06.10	02A01589/50485
D11173M / D11173MH	Переднее	Sangyong REXTON (2000cc～3200cc) 00.02-	02A01589/50485
D2243M / D2243MH	Заднее	Lexus IS ALE20,GSE20,GSE21 05.08-13.04	02A01589/50495
D2330M / D2330MH	Переднее	Toyota AURIS NDE180,ZRE185,ZWE186 12.10-	02A01589/50488
D5147M / D5147MH	Переднее	Honda CIVIC 3DOOR 07-11	02A01589/50487
D2312M / D2312MH	Заднее	Toyota YARIS KSP90,KSP130,NHP130 05.11-	02A01589/54142
D5235M / D5235MH	Заднее	Honda CIVIC FK2 TYPE-R 15.12-16.03	02A01589/54142
D2173M / D2173MH	Заднее	Lexus IS GXE10,JCE10 99.01-05.07	02A01589/56459
D1179 / D1179H	Заднее	Nissan 300ZX Z32 90.01-96.08	02A01589/56460
D1124M / D1124MH	Заднее	Nissan SKYLINE R32,R33,R34 89.05-02.08	02A01589/56460
D7053M / D7053MH	Заднее	Subaru IMPREZA WRX 00.04-07.06	02A01589/56460
D1033M / D1033MH	Заднее	Nissan GAZELLE S12 83.10-85.02	02A01589/56461
D1113M / D1113MH	Заднее	Hyundai COUPE (1600cc, 2000cc, 2700cc) 06.09-08.10	02A01589/56461
D5046M	Заднее	Honda CIVIC 5DOOR 99	02A01589/56462
D5056M / D5056MH	Заднее	Honda CIVIC 5DOOR 99-05	02A01589/56462
D5066M / D5066MH	Заднее	Honda CR-V 02-16	02A01589/56462
D2187 / D2187H	Заднее	Toyota CAMRY MCV20,SXV20 96.08-01.09	02A01589/56463
D3062M / D3062MH	Переднее	Mazda 121,121L DB 90.11-	02A01589/56464
D3049	Переднее	Mazda 323 BF,BW 85.05-	02A01589/56464
D1145M	Заднее	Nissan LAUREL C33,C34,C35 90.04-02.08	02A01589/56465
D11121M / D11121MH	Заднее	Hyundai TRAJET (2000cc,2700cc) 00.01-07.06	02A01589/56466
D11118M / D11118MH	Заднее	Hyundai SANTA FE (2000cc,2400cc,2700cc) 00.08-05.12	02A01589/56466
D11217M / D11217MH	Заднее	Sangyong REXTON (2000cc～3200cc) 00.02-	02A01589/56466
D2227 / D2227H	Заднее	Toyota COROLLA CDE120,NED120 SERIES 01.10-06.10	02A01589/56467
D5150M / D5150MH	Заднее	Honda CIVIC 3DOOR 07-11	02A01589/56468
D11266M / D11266MH	Заднее	Hyundai SOLARIS (1400cc, 1600cc) 10.11-16.12	02A01589/56469
D11355MH	Заднее	Hyundai IONIQ HYBRID (1600cc) 16.06-	02A01589/56469
D11297M / D11297MH	Заднее	Hyundai I30 (1400cc, 1600cc) 11.12-16.12	02A01589/56469
D11210M / D11210MH	Заднее	Kia OPIRUS (3800cc) 06.09-	02A01589/56469
D11409MH	Заднее	Kia MORNING, PICANTO (1000cc 1200cc) 16.12-	02A01589/56469
D11352MH	Заднее	Hyundai KONA (MOTOR) 18.04-	02A01589/56469
D11430MH	Заднее	Kia SPORTAGE (2000cc,2400cc) 15.12-	02A01589/56469
D7005M	Переднее	Subaru LEONE AB2,AF1,AM1 79.06-84.06	02A01589/56470
D3027 / D3027H	Заднее	Mazda 6 GG1,GY1,GH 02.02-	02A01589/56471
D9039M	Переднее	Suzuki SWIFT,FORSA AZH,RS	02A01589/56472
D2114M / D2114MH	Заднее	Toyota CAMRY SV20 SERIES,MCV20 89.08-01.09	02A01589/56473
D0021 / D0021H	Заднее	Daihatsu APPLAUSE A101,A111 89.06-00.05	02A01589/56474
D6054M / D6054MH	Заднее	Mitsubishi MONTERO V23W,V25W,V44W 90.12-04.04	02A01589/50484
D3094M / D3094MH	Заднее	Mazda ROADSTER NA8C,NB6C,NB8C 93.08-05.08	02A01589/56475
D11109M / D11109MH	Переднее	Hyundai ATOS PRIME (1000cc,1100cc) 99-08.01	02A01589/56476
D9029M / D9029MH	Переднее	Daihatsu SIRION M300,M301,M303 04.10-	02A01589/56477
D0045M / D0045MH	Переднее	Daihatsu MIRA L251,L276 03.02-	02A01589/56477

MK KASHIYAMA CORP.

MK ДЕТАЛЬ/ЗАМЕНА - НОВОСТИ

D9027 / D9027H	Переднее	Suzuki ALTO,FRONTE HA12S,HA23S,HA24S 98.10-	02A01589/56477
D11221M	Заднее	Hyundai JOICE 99.08-03.03	02A01589/56478
D11245M	Заднее	Proton SATRIA NEO (1600cc) 07.02-	02A01589/56479
D1244M / D1244MH	Заднее	Nissan QASHQAI, QASHQAI+2 J10E 06.12-13.12	02A01589/56480
D1286M / D1286MH	Заднее	Nissan ALTIMA L33,L34 (2500cc,3500cc) 14.01-	02A01589/56480
D2299M / D2299MH	Заднее	Toyota COROLLA ADE150,NDE150,NDE180 06.11-	02A01589/56481
D5159M / D5159MH	Заднее	Honda CR-V 07-11	02A01589/56482
D9000 / D9000H	Переднее	Suzuki JIMNY, SAMURAI SJ,SN	02A01589/56483
D7026	Переднее	Subaru SAMBAR KS3,KV3 90.03-98.12	02A01589/56484
D7031	Переднее	Subaru VIVIO KK3, KK4, KW3, KW4 92.08-00.05	02A01589/56485
D2198M / D2198MH	Заднее	Toyota PREVIA, TARAGO ACR30,CLR30 00.02-06.01	02A01589/56486
D11154M / D11154MH	Переднее	Hyundai I20 (1200cc, 1400cc, 1600cc) 08.10-14.10	02A01589/56487
D3141	Заднее	Mazda 6 GG,GY 05.03-	02A01589/56488
D11201M / D11201MH	Заднее	Hyundai H-1 (2400cc, 2500cc) 01.07-07.05	02A01589/56489
D2050M	Переднее	Toyota LITEACE, TOWNACE CM30,CM36,KM30 88.08-98.04	02A01589/56490
D2026	Переднее	Toyota LITEACE, TOWNACE CM20,KM20,YM21 82.10-85.08	02A01589/56490
D2106M	Переднее	Toyota PREVIA, TARAGO TCR10,TCR11 90.01-96.08	02A01589/56490
D2150M / D2150MH	Переднее	Toyota PREVIA, TARAGO TCR10,TCR20 96.08-97.07	02A01589/56490
D6017	Переднее	Mitsubishi COLT C13A,C51A,C54A 84.01-95.07	02A01589/56490
D2023 / D2023H	Переднее	Toyota COROLLA AE80,AE90,AE111 8305-01.09	02A01589/56491
D9001	Переднее	Suzuki SWIFT, FORSA AA,AB 86-	02A01589/56492
D3134 / D3134H	Переднее	Mazda MX-5 NC 05.07-	02A01589/56493
D6100 / D6100H	Переднее	Mitsubishi SPACE STAR A03A,A05A 12.11-	02A01589/56494
D11163M / D11163MH	Переднее	Kia CARENS (1600cc, 1800cc, 2000cc) 02.04-06.08	02A01589/50489
D11257M / D11257MH	Переднее	Hyundai I30, I30CW (1400cc, 1600cc, 2000cc) 07.05-12.05	02A01589/50489
D1092M / D1092MH	Переднее	Nissan BLUEBIRD U12,U13,U14 87.09-01.08	02A01589/56495
D1142M	Переднее	Nissan BLUEBIRD U12 (2000cc) 87.09-91.08	02A01589/56495
D11053M / D11053MH	Переднее	Hyundai ELANTRA, LANTRA (1600cc,1800cc) 90-05.02	02A01589/56495
D11182M	Переднее	Hyundai GALLOPER, INNOVATION 00.05-02.06	02A01589/56495
D11095M / D11095MH	Переднее	Hyundai MATRIX, LAVITA (1500cc,1600cc,1800cc) 01.05-02.03	02A01589/56495
D11142M	Переднее	Hyundai ELANTRA, LANTRA 01.09-06.08	02A01589/56495
D11216M	Переднее	Sangyong REXTON (2000cc～3200cc) 00.02-	02A01589/56495
D11220M	Переднее	Hyundai JOICE 99.08-03.03	02A01589/56495
D1110M / D1110MH	Переднее	Nissan MAXIMA A32 94.10-00.01	02A01589/56496
D1155 / D1155H	Переднее	Nissan 180SX, 200SX, SILVIA RS13,S13 91.09-93.12	02A01589/56496
D1119M / D1119MH	Переднее	Nissan SENTRA B17R (1600cc) 14.08-	02A01589/56496
D1316M / D1316MH	Переднее	Nissan JUKE F15E (1600cc) 10.07-	02A01589/56496
D1241M / D1241MH	Переднее	Nissan TEANA J31, PJ31, TNJ31 03.02-08.06	02A01589/56496
D3084M / D3084MH	Переднее	Mazda 323, 323F BJ 98.05-	02A01589/56497
D11126M / D11126MH	Переднее	Kia CARENS (1800cc) 99-02.05	02A01589/56497
D2194M	Переднее	Toyota COROLLA AE111,CDE110 97.05-01.09	02A01589/56498
D3146M / D3146MH	Переднее	Mazda 6 GH 07.08-	02A01589/56499

MK KASHIYAMA CORP.

MK ДЕТАЛЬ/ЗАМЕНА - НОВОСТИ

D11268M / D11268MH	Переднее	Hyundai SOLARIS (1400cc, 1600cc) 10.11-16.12	02A01589/50492
D11302M / D11302MH	Переднее	Kia OPTIMA (1700cc ,2000cc, 2400cc) 10.11-15.06	02A01589/50492
D11283M / D11283MH	Переднее	Hyundai ELANTRA, LANTRA (1600cc,1800cc) 11.01-15.11	02A01589/50492
D11379MH	Переднее	Kia CERATO, CERATO KOUP, FORTE (1600cc, 2000cc) 16.03-	02A01589/50492
D11424MH	Переднее	Kia NIRO HYBRID (1600cc) 16.04-	02A01589/50492
D11376MH	Переднее	Hyundai SOLARIS (1400cc, 1600cc) 17.01-	02A01589/50492
D11403MH	Переднее	Kia RIO (1000cc, 1200cc, 1400cc) 16.10-	02A01589/50492
D11074H	Переднее	Audi A1 Hatch Back PR-1ZG 15-17	02A01589/56500
D11340MH	Переднее	Audi A3 PR-1LQ,1LS,1ZP 03-	02A01589/56500
D11170	Переднее	Daewoo LANOS, BARINA ~447433	02A01589/56502
D3153 / D3153H	Переднее	Mazda 3 BK,BL 06.03-	02A01589/56503
D3138M / D3138MH	Переднее	Mazda 6 GG,GY 05.03-	02A01589/56503
D1055M	Переднее	Nissan MARCH K10,K11 84.03-97.05	02A01589/56504
D9013	Переднее	Suzuki ALTO,FRONTE CL,CN,CM,CP,CR 88.09-	02A01589/56507
D5009	Переднее	Triumph ACCLAIM XD 81-	02A01589/56506
D1278 / D1278H	Заднее	Vouxhall VIVARO 2010-	02A01646/56508
D1244M / D1244MH	Заднее	Nissan QASHQAI, QASHQAI+2 J10E 06.12-13.12	02A01646/56509
D1286M / D1286MH	Заднее	Nissan ALTIMA L33,L34 (2500cc,3500cc) 14.01-	02A01646/56509
D2082M / D2082MH	Переднее	Toyota HILUX LN105,LN165 88.08-05.08	02A01646/56510
D2160M / D2160MH	Переднее	Toyota 4-RUNNER RZN180,VZN180 95.11-02.08	02A01646/56510
D2117M / D2117MH	Переднее	Toyota 4-RUNNER RN120,RN131 91.06-95.11	02A01646/56510
D2215M / D2215MH	Переднее	Toyota HILUX KUN25,KUN26 05.07-15.12	02A01646/56510
D2094M / D2094MH	Переднее	Toyota LAND CRUISER FJ80,FZJ80 90.01-06.12	02A01646/56510
D2232	Переднее	Lexus RX MCU15 00.07-03.02	02A01646/56511
D2050M	Переднее	Toyota LITEACE, TOWNACE CM30,CM36,KM30 88.08-98.4	02A01646/56512
D2026	Переднее	Toyota LITEACE, TOWNACE CM20,KM20,YM21 82.10-85.08	02A01646/56512
D2106M	Переднее	Toyota PREVIA, TARAGO TCR10,TCR11 90.01-96.08	02A01646/56512
D2150M / D2150MH	Переднее	Toyota PREVIA, TARAGO TCR10,TCR20 96.08-97.07	02A01646/56512
D6017	Переднее	Mitsubishi COLT C13A,C51A,C54A 84.01-95.07	02A01646/56512
D11091M / D11091MH	Переднее	Hyundai ACCENT, VERNA (1300cc,1500cc,1600cc) 99.06-06.12	02A01646/56513
D5076	Переднее	Honda ACCORD 3DOOR 84-85	02A01646/56513
D0022	Переднее	Daihatsu FEROZA F300,F310 88.10-99.10	02A01646/56514
D4029M	Переднее	Isuzu BIGHORN UBS12,UBS52 86.11-91.12	02A01646/56515
D6089 / D6089H	Переднее	Mitsubishi PAJERO PININ H66W,H67W 99.08-05.02	02A01646/56516
D2263	Переднее	Toyota PREVIA, TARAGO ACR30,CLR30 03.04-06.01	02A01646/56517
D1025	Переднее	Nissan TERRANO WD21 87.08-95.10	02A01646/56518
D3025	Переднее	Mazda E1300,E1400,E1600,E2200 SRIH22,SRY021 84-	02A01646/56519
D3047M	Переднее	Mazda E1300,E1400,E1600,E2200 SD,SS,SR 86.11-99.08	02A01646/56519
D1092M / D1092MH	Переднее	Nissan BLUEBIRD U12,U13,U14 87.09-01.08	02A01646/56520
D1142M	Переднее	Nissan BLUEBIRD U12 (2000cc) 87.09-91.08	02A01646/56520
D11053M / D11053MH	Переднее	Hyundai ELANTRA, LANTRA (1600cc,1800cc) 90-05.02	02A01646/56520
D11182M	Переднее	Hyundai GALLOPER, INNOVATION 00.05-02.06	02A01646/56520

MK KASHIYAMA CORP.

MK ДЕТАЛЬ/ЗАМЕНА - НОВОСТИ

D11095M	Переднее	Hyundai MATRIX, LAVITA (1500cc,1600cc,1800cc) 01.05-02.03	02A01646/56520
D11142M	Переднее	Hyundai ELANTRA, LANTRA 00.06-05.02	02A01646/56520
D11216M	Переднее	Sangyong REXTON (2000cc～3200cc) 00.02-	02A01646/56520
D11220M	Переднее	Hyundai JOICE 99.08-03.03	02A01646/56520
D1110M / D1110MH	Переднее	Nissan MAXIMA A32 94.10-00.01	02A01646/56521
D1155 / D1155H	Переднее	Nissan 180SX, 200SX, SILVIA RS13,S13 91.09-93.12	02A01646/56521
D1119M / D1119MH	Переднее	Nissan SENTRA B17R (1600cc) 14.08-	02A01646/56521
D1241M / D1241MH	Переднее	Nissan TEANA J31, PJ31, TNJ31 03.02-08.06	02A01646/56521
D5077M	Переднее	Honda ACCORD 4DOOR 93-96	02A01646/56522
D11112M / D11112MH	Переднее	Hyundai H-100 93.07-03.12	02A01646/56523
D4031M / D4031MH	Переднее	Isuzu BIGHORN UBS25,UBS69 91.12-02.12	02A01646/56524
D5119M / D5119MH	Переднее	Honda CIVIC 3DOOR 01-11	02A01646/56525
D2231	Переднее	Lexus RX MCU15 00.07-03.02	02A01646/56526
D11148M / D11148MH	Переднее	Hyundai ELANTRA, LANTRA 00.06-11.05	02A01646/56527
D11183M / D11183MH	Переднее	Hyundai GRANDEUR (2200cc,2700cc,3300cc) 05.07-10.10	02A01646/56527
D11224M	Переднее	Hyundai ELANTRA, LANTRA 03.06-05.05	02A01646/56527
D11366MH	Переднее	Hyundai NEXO FUEL CELL (MOTOR) 18.05-	02A01646/56528
D11283M / D11283MH	Переднее	Hyundai ELANTRA, LANTRA (1600cc,1800cc) 11.01-15.11	02A01646/56528
D11268M / D11268MH	Переднее	Hyundai SOLARIS (1400cc, 1600cc) 10.11-16.12	02A01646/56528
D11379MH	Переднее	Kia CERATO, CERATO KOUP, FORTE (1600cc, 2000cc) 16.03-	02A01646/56528
D11424MH	Переднее	Kia NIRO HYBRID (1600cc) 16.04-	02A01646/56528
D11302M / D11302MH	Переднее	Kia OPTIMA (1700cc ,2000cc, 2400cc) 10.11-15.06	02A01646/56528
D11376MH	Переднее	Hyundai SOLARIS (1400cc, 1600cc) 17.01-	02A01646/56528
D11403MH	Переднее	Kia RIO (1000cc, 1200cc, 1400cc) 16.10-	02A01646/56528
D2069	Переднее	Toyota DYNA 100 LH80,YH81 85.08-01.08	02A01646/56529
D2086 / D2086H	Переднее	Toyota HILUX LN145,KDN145 97.08-05.08	02A01646/56529
D1026	Переднее	Nissan SAFARI 160,260 79.11-93.01	02A01646/56530
D1073	Переднее	Nissan CABSTAR F22 82.01-89.02	02A01646/56530
D1014	Переднее	Nissan SAFARI 260 88.01-01.06	02A01646/56530
D3113	Переднее	Mazda B1800,B2200,B2500 UF 96.03-	02A01646/56531
D11169M	Переднее	Hyundai H-1 (2400cc, 2500cc) 96-06.12	02A01646/56532
D11103M / D11103MH	Переднее	Hyundai LIBERO (2500cc) 00.07-07.12	02A01646/56533
D11173M / D11173MH	Переднее	Sangyong REXTON (2000cc～3200cc) 00.02-	02A01646/56533
D11136M	Переднее	Hyundai TERRACAN (2500cc,2900cc, 3500cc) 01.01-06.10	02A01646/56533
D11115M / D11115MH	Переднее	Hyundai SANTA FE (2000cc,2400cc,2700cc) 00.08-05.12	02A01646/56533
D1277 / D1277H	Переднее	Nissan PRIMASTAR X83 (1900cc, 2000cc, 2500cc) 02.07-	02A01646/56534
D2249 / D2249H	Переднее	Lexus RX MCU35,GSU35,MHU38 03.02-08.12	02A01646/56535
D2268 / D2268H	Переднее	Toyota RAV4 ACA30,ALA40,AVA42 05.11-	02A01646/56536
D2251 / D2251H	Переднее	Toyota HIACE TRH223,KDH223,TRH223 05.01-	02A01646/56537
D2104 / D2104H	Переднее	Toyota HIACE LH100 SERIES,KLH12 95.08-06.02	02A01646/56537
D2064	Переднее	Toyota DYNA KDY20,KDY221 01.07-15.02	02A01646/56537
D3155	Переднее	Mazda CX-5 KE,KF 11.11-	02A01646/56538

MK ДЕТАЛЬ/ЗАМЕНА - НОВОСТИ

D1339	Переднее	Nissan QASHQAI J11E (1200cc,2000cc) 13.12-	02A01646/56538
D1276 / D1276H	Переднее	Nissan QASHQAI, QASHQAI+2 J10E 06.12-13.12	02A01646/56538
D1312 / D1312H	Переднее	Nissan MAXIMA A36 (3500cc) 15.04-	02A01646/56538
D2223 / D2223H	Переднее	Toyota ESTIMA ACR30W,ACR40W 03.04-06.01	02A01646/56538
D2292 / D2292H	Переднее	Toyota CAMRY ACV30 SERIES, MCV30 01.08-06.01	02A01646/56538
D3159 / D3159H	Переднее	Mazda 6 GJ,GL 12.10-	02A01646/56539
D1224M	Переднее	Nissan MAXIMA A32 94.10-00.01	15.0mm
D1260 / D1260H	Переднее	Nissan X-TRAIL T30 01.06-13.01	02A01646/56541
D1248M / D1248MH	Переднее	Nissan ELGRAND E51 02.05-10.08	02A01646/56541
D3119	Переднее	Mazda BT-50 UN 06.08-	02A01646/56542
D1256	Переднее	Nissan PRIMERA P11E (2000cc) 99.06-02.01	02A01646/56543
D3114	Переднее	Mazda TRIBUTE EP 01.02-03.12	02A01646/56545
D11204M / D11204MH	Переднее	Kia BONGO III (2500cc,2700cc) 06.11-12.02	02A01646/56546
D1267M / D1267MH	Переднее	Nissan NAVARA D40M (W/O V9X) 05.05-	02A01646/56547
D1297M / D1297MH	Переднее	Nissan PATHFINDER R51M (2500cc) 10.05-	02A01646/56547
D11236M / D11236MH	Переднее	Hyundai H-1 (2400cc, 2500cc) 07.10-	02A01646/56548
D3149 / D3149H	Переднее	Mazda TRIBUTE EP 03.12-	02A01646/56549
D2059	Переднее	Toyota TOYOACE LY60,LY61 87.08-	02A01646/56550

■Информация о детали (существующий товар MK)

№	расположение	Применимость	Год
D2361M	Переднее	SUZUKI CARRY AEV415W (1500cc PETROL) <IDN>	-
D2361M	Переднее	SUZUKI CARRY AEV415W (1500cc PETROL) <IDN>	-

■Изменена толщина колодки (Существующий товар MK)

№	Было		Стало
D0045M / D0045MH	14 мм	→	15 мм

Изменились следующие номера взаимозаменяемых продуктов

№.	расположение	Прежний №		Новый №
04491-B2151	Переднее	D0054M	→	D0045M

MK KASHIYAMA CORP.

MK ДЕТАЛЬ/ЗАМЕНА - НОВОСТИ

■ Изменены продукты sets/ctn (набор/коробка) (Существующая деталь MK)

С момента запуска или планирования запуска линейки продуктов с ПРОТИВОСКРИПНЫМИ ПЛАСТИНАМИ размер внутренней коробки будет больше, чем был раньше ради размещения продуктов с противоскрипными пластинами. Вот почему количество некоторых продуктов без противоскрипных пластин - из расчета набор/коробка также было изменено. Нижеприведенные продукты будут изменены с конца июля перед отгрузкой.

<С конца июля перед отгрузкой>

MK №	Было в наличии
D2177M	10 sets/ctn
D7028M / D7028MH	15 sets/ctn
D6128M	15 sets/ctn
D1025	18 sets/ctn

В наличии	Происхождение
8 sets/ctn	Сделано в Японии/Индонезии
13 sets/ctn	Сделано в Японии
12 sets/ctn	Сделано в Японии/Индонезии
12 sets/ctn	Сделано в Японии/Индонезии

<С конца августа перед отгрузкой>

MK №	Было в наличии
D1122	15 sets/ctn
D1179	25 sets/ctn
D6124	23 sets/ctn
D1154	15 sets/ctn
D1193	18 sets/ctn

В наличии	Происхождение
13 sets/ctn	Сделано в Японии/Индонезии
20 sets/ctn	Сделано в Японии/Индонезии
13 sets/ctn	Сделано в Японии/Индонезии
12sets/ctn	Сделано в Японии/Индонезии
15 sets/ctn	Сделано в Японии/Индонезии